FiiO

# 快速入门指南

BORN FOR
MUSIC&HAPPY
SINCE 2007

BTR1
型号: FB1121



## 机器接口介绍

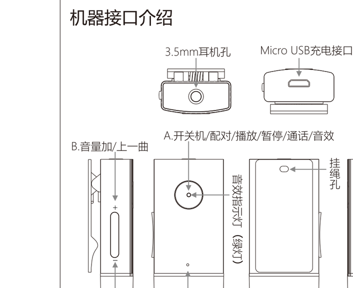


## 一、功能与操作

**开/关机：**
1、开机：关机状态下长按A按键约3秒，蓝灯亮起
2、关机：开机状态下长按A按键约3秒，指示灯熄灭
3、复位：开机后，任意状态下同时按住B和C按键约5秒，红蓝灯同时亮起



**进入配对模式：**
首次开机后自动进入配对状态,关机状态长按A按键约5秒可强制进入配对模式
**以下功能说明为蓝牙连接配对成功并播放音乐时：**
播放/暂停：短按一次A按键可播放/暂停音乐
音量加/减：短按B或C键可增加或减小音量
音乐换曲：长按B或C键并保持不放，可切换音乐到上一曲或下一曲
音效开关：双击A按键，开启/关闭音效
接听电话：来电时按一下A按键
结束通话：通话时按一下A按键
拒接来电：有来电时长按A按键2秒
取消呼叫：拨打电话未接通时按一下A按键

## 二、指示灯显示

开/关机：蓝灯快闪3次
开机未连接：蓝灯每两秒快闪2次
配对模式：红蓝灯交替快闪
已连接设备：蓝灯每2.5秒闪现1次
低电提醒：红灯常亮，并伴随蓝灯指示当前工作状态
充电中：连接后红灯常亮，并伴随蓝灯指示当前工作状态
充电完成：红灯熄灭，并伴随蓝灯指示当前工作状态
音效：音效开，绿灯亮起；音效关，绿灯熄灭

## 三、提示音说明

以下状态将伴有提示音：
开机、关机、复位、低电、开机未连接设备、失去信号断开连接、配对成功、音效开关切换、音量加减。



## 四、注意事项

★请使用标准的5V充电器对其充电
★请勿将设备置于温度过高或过低（45℃以上0℃以下）的环境下
★请勿将设备接触液体溶液，以防造成设备严重损坏
★当长期没有使用本品时，需要对产品进行充电，以保证电池寿命
★请先确认好合适音量后再戴上耳机享受音乐，以确保您的听力安全

## 五、包装清单

| | |
|---|---|
| 主机 | 1 |
| USB短线 | 1 |
| 挂绳 | 1 |
| 快速入门 | 1 |
| 售后维修卡 | 1 |

## 六、了解更多

若要了解有关产品信息请访问网址www.fiio.cn

5190287



## 機器介面介紹

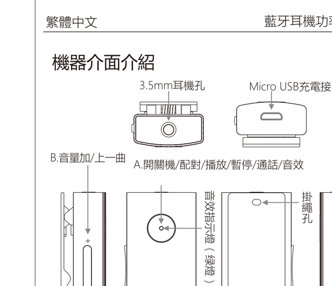


## 一、功能與操作

**開/關機：**
1、開機：關機狀態下長按A按鍵約3秒，藍燈亮起
2、關機：開機狀態下長按A按鍵約3秒，指示燈熄滅
3、復位：開機後，任意狀態下長按A按鍵約10秒，紅藍燈同時亮起
**進入配對模式：**
首次開機後，自動進入配對狀態關機狀態長按A按鍵約5秒



可強制進入配對模式
**以下功能說明為藍牙連接配對成功並播放音樂時：**
播放/暫停：短按一次A按鍵可播放/暫停音樂
音量加/減：短按B或C鍵可增加或減小音量
音樂換曲：長按B或C鍵並保持不放，可切換音樂到上一曲或下一曲
音效開關：按兩下A按鍵，開啟/關閉音效，音效指示燈亮綠色
接聽電話：來電時按一下A按鍵
結束通話：通話時按一下A按鍵
拒接來電：有來電時長按A按鍵2秒
取消呼叫：撥打電話未接通時按一下A按鍵

## 二、指示燈顯示

開/關機：藍燈快閃3次
開機未連接：藍燈每兩秒快閃2次
配對模式：紅藍燈連續交替快閃
已連接設備：藍燈每3秒閃1次
低電提醒：紅燈恆亮，並伴隨藍燈當前工作指示
充電中：紅燈恆亮，並伴隨藍燈當前工作指示
充電完成：藍燈恆亮，並伴隨藍燈當前工作指示
音效：音效開，綠燈亮起；音效關，綠燈熄滅

## 三、提示音說明

以下狀態將伴有提示音：
開機、關機、復位、低電、開機未連接設備、失去信號斷開連接、配對成功、音效開關切換、音量加減。



## 四、注意事項

★請使用標準的5V充電器進行充電
★請勿將設備置於溫度過高或過低（45℃以上0℃以下）的環境下
★請勿將設備接觸液體溶液，以防造成設備嚴重損壞
★當長期沒有使用本品時，需要對產品進行充電，以保證電池壽命
★請先確認好合適音量後再戴上耳機享受音樂，以確保您的聽力安全

## 五、包裝清單

| | |
|---|---|
| 主機 | 1 |
| USB短線 | 1 |
| 掛繩 | 1 |
| 快速入門 | 1 |
| 售後維修卡 | 1 |

## 六、瞭解更多

若要瞭解有關產品資訊請訪問網址www.fiio.net



## 环保材料说明

**产品中有害物质的名称及含量**

| 部件名称 | 有害物质 铅 (Pb) | 汞 (Hg) | 镉 (Cd) | 六价铬 (Cr,VI) | 多溴联苯 (PBB) | 多溴二苯醚 (PBDE) |
|---|---|---|---|---|---|---|
| PCB | X | O | O | O | O | O |
| PCBA 焊点 | X | O | O | O | O | O |
| 元器件 | X | O | O | O | O | O |
| 显示屏* | X | O | O | O | O | O |
| 电池* | X | O | O | O | O | O |
| 外观件 | O | O | O | O | O | O |
| 配件* | X | O | O | O | O | O |

注: 表中标记"X"的部件,皆因全球技术发展水平限制而无法实现有害物质的替代。带*号部件表示如果在您所购买的产品中无该部件，请忽略表中该部件信息。
O: 表示该有害物质在该部件所有均质材料中的含量均在GB/T 26572-2011规定的限量要求以下。
X: 表示该有害物质至少在该部件的某一均质材料中的含量超出GB/T 26572-2011规定的限量要求。

根据中国电子行业标准 SJ/T 11364-2014 和相关的中国政府法规，本产品及其某些内部或外部组件上可能带有环保使用期限标识。取决于组件和组件制造商，产品及其组件上的使用期限标识可能有所不同。组件上的使用期限标识优先于产品上任何与之相冲突的或不同的环保使用期限标识。

此环保使用期限只适用于产品在规定的条件下工作



## Buttons and Ports labeled/Operation explained

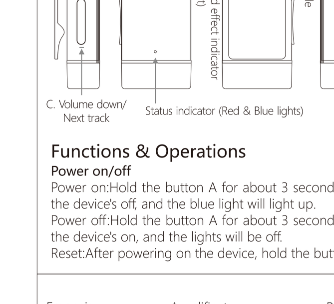


## Functions & Operations

**Power on/off**
Power on:Hold the button A for about 3 seconds when the device's off, and the blue light will light up.
Power off:Hold the button A for about 3 seconds when the device's on, and the lights will be off.
Reset:After powering on the device, hold the button B



and button C at the same time for about 5 seconds, and the Red and Blue lights will light up simultaneously.
**How to enter pairing mode:**
After powered on for the first time, the device would automatically enter the pairing mode.
Hold the button A for about 5 seconds when the device is off to force the device to enter Pairing mode.
**When the device is paired up and playing music:**
Play/Pause:Click the button A to play/pause music.
Volume up/down:Click the button B/C to turn up/down the volume.
Switch songs:Hold the button B/C to switch to the previous/next song.
Sound effect:Double click the button A to turn on/off the sound effect.
Answer phone call:Click the button A when there's an incoming call.
End calling:Click the button A during a phone call.
Reject phone call:Hold the button A for 2 seconds when there's an incoming call.
Cancel a call:Click the button A to cancel when an outgoing call is not answered.

## Indicator Display

Power on/off: Blue light flashes for three times.
Power on without connection: Blue light flashes twice every two seconds.
Pairing mode: Red and blue lights flash alternately.
Device connected: Blue light flashes once every 2.5



seconds.Low battery warning: Red light is steadily on while Blue light flashes to indicate the current working status.
Charging: Red light is steadily on after connected while Blue light flashes to indicate the current working status.
Charging completed: Red light lights off while Blue light still flashes to indicate the current working status.
Sound effect: Green light lights up when sound effect is on, and lights off when sound effect is off.

## Notification sounds

There will be notification sounds under the following status:Power on/off, reset, low battery, power on without connection, Bluetooth disconnected, successfully paired up, sound effect on/off, volume up/down.

## Notes and precautions

★ It's recommended to charge the device using a standard 5V charger.
★Please don't place the device in circumstances of excessive high/low temperature (above 45℃ or below 0℃).
★ Please keep the device away from liquids to avoid any damage to it.
★ If the device is to be left unused for a long time, please recharge it periodically to preserve its battery life.
★ Please adjust the volume to a suitable level before



putting on the earphones to protect your hearing.

## List of items included

| | |
|---|---|
| BTR1 | 1 |
| USB cable | 1 |
| Lanyard | 1 |
| Quick start guide | 1 |
| Warranty card | 1 |

To learn more about the product, please visit our website: www.fiio.net

**WEEE Directive & Product Disposal**
At the end of its serviceable life,this product should not be handed as household or general waste.It should be handed over to the applicable collection point for the recycling of electrical and electronic equipment,or returned to the supplier for disposal.
Internal/Supplied Batteries
This symbol on the battery indicates that the battery is to be collected separately. This battery is designed for separate collection at an appropriate collection point.
Qualcomm aptX is a product of Qualcomm Technologies International, Ltd.
Qualcomm is a trademark of Qualcomm Incorporated, registered in the United States and other countries, used with permission.aptX is a trademark of Qualcomm Technologies International, Ltd., registered in the United States and other countries, used with permission.



## Désignation des ports et boutons/explication du fonctionnement

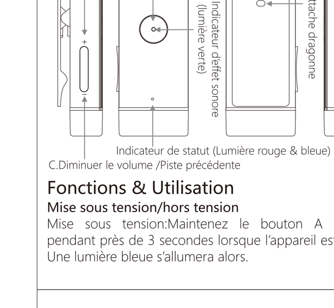


## Fonctions & Utilisation

**Mise sous tension/hors tension**
Mise sous tension:Maintenez le bouton A appuyé pendant près de 3 secondes lorsque l'appareil est éteint. Une lumière bleue s'allumera alors.



Mise hors tension:Maintenez le bouton A pendant près de 3 secondes lorsque l'appareil est allumé. Toutes les lumières s'éteindront alors.
Réinitialisation : Après avoir éteint l'appareil, appuyer et maintenir les boutons B et C pendant 5 secondes. Les voyants rouge et bleu s'allumeront simultanément.
**Entrer en mode appairage:**
Au premier allumage, l'appareil entrera automatiquement en mode appairage.
Maintenez le bouton A enfoncé pendant près de 5 secondes lorsque l'appareil est éteint pour passer en mode appairage.
**Une fois l' appareil appairé et la lecture en cours**
Lecture/Pause:Appuyez sur le bouton A pour commencer la lecture/la mettre en pause.
Augmenter/diminuer le volume:Appuyez sur la touche B/C pour ajuster le volume.
Changer de piste:Maintenez la touche B/C appuyée pour revenir à la piste précédente/passer à la piste suivante.
Effet sonore: Double-cliquez sur le bouton A pour activer/desactiver l'effet sonore sélectionné.
Répondre à un appel:Appuyez sur le bouton A pour répondre à un appel entrant.
Raccrocher:Appuyez sur le bouton A pendant un appel.
Refuser un appel:Maintenez le bouton A enfoncé lorsque vous recevez un appel.



Annuler un appel:Appuyez sur le bouton A pour annuler un appel lorsqu'il reste sans réponse.

## Indicateurs

Mise sous tension/hors tension:la lumière bleue clignote trois fois.
Mise sous tension sans connexion:la lumière bleue clignote deux fois toutes les deux secondes.
Mode appairage:la lumière clignote de couleur rouge et bleue alternativement.
Appareil connecté : Le voyant bleu clignote toutes les 2.5 secondes.
Témoin de batterie faible : Le voyant rouge s'allume de façon permanente. Le voyant bleu clignote, indiquant que l'appareil est en fonctionnement.
Chargement : Le voyant rouge s'allume fixement après connexion du cordon de recharge. Le voyant bleu clignote, indiquant que l'appareil est en fonctionnement.
Chargement terminé : Le voyant rouge s'éteint. Le voyant bleu clignote, indiquant que l'appareil est en fonctionnement.
Effet sonore:la lumière verte s'allume lorsque l'effet sonore est activé et s'éteint lorsqu'il est désactivé.

## Alertes sonores

Les alertes sonores informent l'utilisateur des états suivants:Mise sous tension/hors tension, redémarrage, charge faible, appareil allumé sans connexion, Bluetooth



déconnecté, appairage réussi, effet sonore activé/désactivé, volume +/-.

## Notes et précautions

★Pour recharger l'appareil, il est recommandé d'utiliser un chargeur 5V standard.
★Veillez à protéger l'appareil des températures. excessives, hautes ou basses (au-dessus de 45°C ou sous 0°C).
★Veillez à garder l'appareil hors de portée des liquides afin d'éviter tous dégâts.
★Si l'appareil est inutilisé pendant une longue période, pensez à le recharger périodiquement afin de préserver l'autonomie de la batterie.
★Veillez à ajuster le volume sonore à un niveau raisonnable avant de mettre votre casque afin de protéger votre ouïe.

## Articles inclus

1x BTR1
1x câble USB
1x dragonne
1x guide de démarrage
1x carte de garantie

## Plus d' informations

Pour plus d'informations sur les produits FiiO, consultez notre site web http://www.fiio.net/en/fiio.



## Bedienelemente-und Anschlussbezeichungen/Bedienung erklärt

## Funktion und Bedienung

**Ein-/ausschalten**
1. Einschalten:Drücken Sie Taste "A" für etwa 3 Sekunden wenn das Gerät ausgeschaltet ist. Die blaue Lampe



leuchtet auf.
2. Ausschalten:Drücken Sie Taste "A" für etwa 3 Sekunden wenn das Gerät eingeschaltet ist. Die blaue Lampe erlischt.
3. Reset:Nachdem Einschalten Knopf B und C für 5 Sekunden gleichzeitig drücken. Danach blinken die LED´s Rot und Blau.
**Wie Sie das Gerät koppeln:**
Pairing Modus aktivieren:
Nachdem das Gerät eingeschaltet wurde, geht das Gerät automatisch in den Pairing Modus,Drücken Sie Taste „A" für etwa 5 Sekunden wenn das Gerät ausgeschaltet ist, um es in den Kopplungsmodus zu versetzen.
**Wenn das Gerät an ist und Musik wiedergibt:**
Play/Pause:Drücken Sie Taste "A" um Musik zu spielen oder zu pausieren.
Lautstärke rauf/runter:Drücken Sie Taste"B" oder oder "C", um die Lautstärke zu erhöhen oder zu verringern.
Titel wechseln:Halten Sie die Taste "B"oder "C" gedrückt, um zum vorherigen oder nächsten Titel zu schalten.
Sound Effekte:Doppelklick auf Knopf A schaltet die Effekte Ein/Aus .
Eingehende Telefonanrufe annehmen:Drücken Sie Taste "A" während Sie angerufen werden.
Aktives Telefongespräch beenden:Drücken Sie Taste "A" während des Gesprächs.
Eingehendes Telefonat ablehnen:Halten Sie Taste "A" gedrückt, während Sie angerufen werden.



Telefonanruf abbrechen:Drücken Sie Taste "A", während Sie jemanden versuchen anzurufen. Der Anrufversuch wird beendet.

## Erklärung der Indikatorleuchten

Ein-/Ausschalten: Blaue Leuchte blinkt dreimal.
Einschalten ohne gekoppeltes Gerät: Blaue Leuchte blinkt doppelt alle zwei Sekunden.
Kopplungsmodus:Rote und blaue Lampe leuchten wechselnd.
Gerät verbunden:Blaue LED blinken alle 2.5 Sekunden.
Niedriger Ladezustand:Die rote LED leuchtet durchgehen, die blaue blinkt zur Signalisierung des Betriebes.
Laden:Die rote LED leuchtet durchgehen, die blaue blinkt zur Signalisierung des Betriebes.
Vollständig geladen:Rote LED leuchtet nicht, die blaue LED leuchtet zur Signalisierung des Betriebes.
Klangeffekt:Grüne Lampe leuchtet auf, wenn der Klangeffekt aktiviert ist, und ist aus, wenn kein Klangeffekt aktiv ist.

## Benachrichtigungstöne

Unter folgenden Bedingungen gibt es Benachrichtigungstöne:
Ein-/Ausschalten, Reset, Akkuwarnung, Einschalten ohne aktive Kopplung, Bluetooth-Verbindung getrennt, Kopplung erfolgreich, Klangeffekt ein/aus, Lautstärke rauf/runter.



## Hinweise und Vorsichtsmaßnahmen

★ Es wird empfohlen ein Standard 5 Volt-Ladegerät zu verwenden.
★ Bitte setzen Sie das Gerät unter keinen Umständen zu hohen oder zu niedrigen Temperaturen aus (über 45℃oder unter 0℃).
★ Bitte vermeiden Sie den Kontakt von Flüssigkeiten mit dem Gerät, um Schäden zu vermeiden.
★ Wenn das Gerät für längere Zeit nicht benutzt wird, sollte es trotzdem von Zeit zu Zeit geladen werden, um die Akkukapazität zu erhalten.
★ Bitte reduzieren Sie die Lautstärke vor dem Einsetzen der Kopfhörer auf ein angemessenes Niveau, um Gehörschäden zu vermeiden.

## Mitgeliefertes Zubehör

| | |
|---|---|
| BTR1 | 1 |
| USB-Kabel | 1 |
| Trageschlaufe | 1 |
| Schnellstartanleitung | 1 |
| Garantiekarte | 1 |

## Weitere Informationen

Um mehr über das Produkt zu erfahren, besuchen Sie bitte unsere Webseite: www.fiio.net, oder sprechen Sie Ihren Fachhändler an.

## Explicación de operaciones.

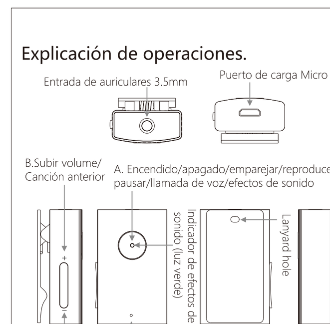


## Funciones y operaciones

**Encendido/Apagado**
Encender:Presionar el botón durante tres segundos cuando el dispositivo esté apagado y la luz azul se encenderá.
Apagar:Presionar el botón durante tres segundos cuando el dispositivo esté encendido y las luces se apagarán.

Reiniciar: Después de encender el dispositivo manden pulsado el botón B y el C al mismo tiempo durante 5 segundos; los luces de color azul y rojo se encenderán simultáneamente.
**Como entrar en modo de emparejamiento:**
El dispositivo automáticamente entrará en modo de emparejamiento la primera vez que se encienda el dispositivo.
Presionar el botón durante 5 segundos cuando el dispositivo esté apagado para forzar la entrada al modo emparejamiento.
**Cuando el dispositivo esté emparejado y reproduciendo música**
Play/Pausa:Pulsar el botón play/pausa.
Subir y bajar volumen:Pulsar el botón B/C para subir y bajar volumen.
Cambiar de canción:Presionar el botón B/C para cambiar a la anterior/siguiente canción.
Efecto de sonido: Presiona dos veces el botón A para encender/apagar el efecto de sonido.
Contestar llamada:Pulsar botón A.
Finalizar llamada:Pulsar botón A.
Rechazar llamada:Mantener pulsado botón A.
Cancelar llamada:Pulsar botón A cuando seestá realizando una llamada.

## Indicadores del monitor

Encendido/Apagado:Tres flashes de luz azul.
Conectar la alimentación sin conexión:Dos flashes de luz azul durante dos segundos.
Modo emparejar:Flash de luces rojas y azules alternativas.
Dispositivo conectado: la luz azul parpadeará cada 2.5 segundos.
Advertencia de poca bateria: La luz roja esta constantemente encendida mientras que la luz azul parpadea el estado de la carga.
Cargando: La luz roja esta constantemente encendida mientras que la luz azul parpadea el estado de la carga.
Carga completa: La luz roja esta apagada mientras que la luz azul parpadea mostrando el estado de carga.
Efectos de sonido:LED Verde cuando con efectos de sonido activados y apagado cuando estén desactivados

## Sonidos de notificación

Habrá sonidos de notificación en virtud de los siguientes estados:
Enceder/apagar, reiniciar, batería baja, encender cualquier conexión, bluetooth desconectado, emparejado con éxito, efecto de sonido encendido/apagado, subir/bajar volumen.

**Notas y precauciones.**
★ Se recomienda cargar el dispositivo utilizando un cargador estandar de 5V.
★Por favor, no coloque el dispositivo en circunstancias de temperatura extrema alta o baja. (Por encima de 45℃ o por debajo de 0℃).
★ Por favor, mantenga el dispositivo lejos de líquidos para evitar cualquier daño.
★Si el dispositivo no va a ser utilizado durante un largo period de tiempo, por favor, recárguelo periódicamente para preservar la vida de la batería.
★ Por favor, ajuste el volumen a un nivel adecuado antes de ponerse los auriculares para proteger su audición.

## Lista de accesorios incluídos

| | |
|---|---|
| BTR1 | 1 |
| Cable USB | 1 |
| Cordón | 1 |
| Guía de inicio rápido | 1 |
| tarjeta de garantía | 1 |

## Más información

Para saber más sobre el producto, visite nuestra web: www.fiio.net

## ปุ่มและช่องเชื่อมต่อ/อธิบายการใช้งาน

## ขั้นตอนการทำงาน

**เปิด/ปิดเครื่อง**
1.เปิดเครื่อง:กดปุ่ม A ค้างไว้ 3วินาทีขณะที่อุปกรณ์ปิดอยู่,จะมีไฟสีฟ้าขึ้นมา.
2.ปิดเครื่อง:กดปุ่ม A ค้างไว้ 3วินาทีขณะที่อุปกรณ์เปิดอยู่,ไฟจะดับลง.
3.รีเซท:หลังจากเปิดเครื่องแล้ว,กดปุ่ม B และ C ค้างไว้พร้อมกันเป็นเวลา5วินาที, ไฟสีฟ้าและแดงจะติดสลับกันต่อเนื่อง

**วิธีการเชื่อมต่อ :**
หลังจากที่ครั้งแรกที่เปิดโดยอัตโนมัติเข้าสู่โหมดการจับคู่ให้กดปุ่มปิดรัฐประมาณ 5 วินาทีสามารถบังคับโหมดการจับคู่

**เมื่ออุปกรณ์เชื่อมต่อ และ กำลังเล่นเพลง:**
เล่น/หยุด:กดปุ่ม A เพื่อเล่น / หยุดเพลง.
เพิ่ม/ลดเสียง:กดปุ่ม B/C เพื่อเพิ่ม/ลดเสียง.
สลับเพลง:กดปุ่ม B/C ค้างไว้เพื่อสลับเพลงไปก่อนหน้า/ถัดไป
SoundEffect:กดปุ่ม A สองครั้งซ้อน เพื่อเปิด และ ปิด Sound effect
รับสายเข้า:กดปุ่ม A เพื่อรับสายเข้า
วางสาย:กดปุ่ม A เพื่อวางสาย.
ปฏิเสธสาย:กดปุ่ม A ขณะที่กำลังมีสายเข้า.
ยกเลิกการโทร:กดปุ่ม A เพื่อยกเลิกการโทรออก.

## หน้าจอไฟสถานะ

เปิด/ปิด:ไฟสีฟ้ากระพริบ 3ครั้ง
เปิดแต่ไม่ได้เชื่อมต่อ:ไฟสีฟ้ากระพริบสองครั้งในสองวินาที
โหมดการจับคู่:ไฟสีฟ้า และ แดง กระพริบถี่ๆ
เชื่อมต่ออุปกรณ์แล้ว:ไฟสีฟ้ากระพริบทุกๆ 2.5วินาที
คำเตือนแบตเตอรีอ่อน:ไฟสีแดงกระพริบแทรกระหว่างที่ไฟสีฟ้าแสดงสถานะกำลังทำงาน
กำลังชาร์จ:ไฟสีแดงกระพริบแทรกหลังจากไฟสีฟ้ากระพริบบอกสถานะกำลังทำงาน
ชาร์จเสร็จสิ้น:ไฟสีแดงดับ ในขณะที่ไฟสีฟ้าแสดงสถานะกำลังทำงาน
Sound effect:ไฟสีเขียวจะปรากฏขึ้นหากSoundeffectพร้อมใช้งาน , และแสงจะดับไปหากปิด Sound Effect.

## เสียงเตือน

หากพบเสียงเตือนขึ้นหมายถึงเกิดสถานะดังต่อไปนี้ :
เปิด/ปิด, รีเซท, แบตเตอรีต่ำ , ไม่ได้เชื่อมต่อ , บลูทูธหลุด , เชื่อมต่อสำเร็จ, ปิด/เปิด Sound Effect,เพิ่มลดเสียง.

## คำเตือน และ ข้อควรระวัง

★ขอแนะนำให้ชาร์จอุปกรณ์กับ หม้อแปลงขนาดมาตรฐาน 5V.
★กรุณาอย่าเก็บอุปกรณ์ภายใต้อุณหภูมิ ต่ำ/สูงกว่ามาตรฐาน (เกินกว่า 45องศา หรือ ต่ำกว่า5องศา)
★กรุณาเก็บอุปกรณ์ให้ห่างจากของเหลว เพื่อหลีกเลี่ยงความเสียหาย.
★หากไม่ได้ใช้อุปกรณ์เป็นระยะเวลานาน,กรุณาชาร์จจนเต็มเป็นระยะเพื่อยืดอายุการใช้งานของแบตเตอรี.
★กรุณาปรับความดังเสียงให้เหมาะสม ก่อนเชื่อมต่อกับหูฟัง เพื่อป้องกันการได้ยินของคุณ.

## รายการอุปกรณ์ภายในชุด

| | |
|---|---|
| BTR1 | 1 |
| สาย USB | 1 |
| สายห้อยคอ | 1 |
| คู่มือการใช้งาน | 1 |
| ใบรับประกัน | 1 |

## เรียนรู้เพิ่มเติม

เรียนรู้ข้อมูลสินค้าเพิ่มเติม,กรุณาเยี่ยมชมเว็บไซท์ของเรา:
www.fiio.net



## 조작 방법 및 포트에 관한 소개

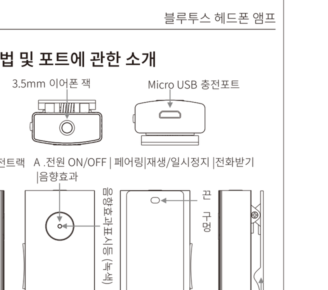


## 1. 조작 설명

**전원 켜기/끄기**
-. 전원 켜기:기기가 꺼져 있을 때A버튼을 3초 정도 누르고 있으면 파란색 표시등이 켜지면서 기기가 켜집니다.
-. 전원 끄기 :기기가 켜져 있을 때 A버튼을 3초 정도 누르고 있으면 파란색 표시등이 꺼지면서 기기가 꺼집니다.
-. 리셋 : 장치의 전원을 켠 후, B 버튼과 C 버튼을 약 5초 동안 동시에 누르고 있으면, 붉은색과 파란색 표시등이 동시에 켜집니다.

## Описание кнопок устройства

## Описание функций

**Включение/выключение устройства:**
1.Если устройство находится в выключенном состоянии, нажмите и удерживайте многофункциональную кнопку (№5 в описании устройства) примерно на 3 секунды, чтобы включить устройство. Индикатор состояния устройства (№6 в описании устройства) загорится синим цветом.
2.Если устройство находится в включенном состоянии, нажмите и удерживайте многофункциональную кнопку (№5 в описании устройства) примерно на 3 секунды, чтобы выключить устройство. Индикатор состояния устройства (№6 в описании устройства) погаснет.
3.Сброс: после включения устройства одновременн о зажмите кнопки «B» и «C» примерно на 5 секунд, индикатор загорится синим и красным цветом.
**Как войти в режим сопряжения:**
после первого включения устройство автоматически войдёт в режим сопряжения.
Если устройство выключено, нажмите и удерживайте многофункциональную кнопку (№5 в описании устройства) в течение 5 секунд, чтобы ввести устройство в режим сопряжения.
**Воспроизведение/пауза:**
Воспроизведение/пауза:Коротко нажимайте на многофункциональную кнопку (№5 в описании устройства), чтобы начать воспроизведение или поставить его на паузу.
Увеличение/уменьшение громкости:Коротко нажимайте на кнопку «громкость+/предыдущий трек» или «громкость-/следующий трек» (№1 и №2 в описании устройства), чтобы увеличить или уменьшить громкость.
Переключение между треками:Нажмите и удерживайте кнопку «громкость+/предыдущий трек» или «громкость-/следующий трек» (№1 и №2 в



**페어링 모드로 들어가는 방법 :**
**처음 전원을 켜면 장치가 자동으로 페어링 모드로 들어갑니다.**
기기가 꺼져페어링모드에서 해제됐을 때, A버튼을 약 5초동안 누르고 있으면 다시 페어링 모드로 진입합니다.
**페어링 또는 음악 재생 :**
재생/일시정지:A 버튼을 한번 클릭할 때마다 재생/일시정지
볼륨 +/-:B/C 버튼을 클릭하여 볼륨 올리기/내리기
곡전환 :B/C 버튼을 누르고 있으면 이전 곡/다음 곡으로 넘어갑니다.
음향효과 : 음향효과 를 켜고 끄려면 A 버튼을 더블 클릭하십시오.
전화받기:전화가 왔을 때 A버튼을클릭합니다.
전화 끊기:전화통화중 A버튼을클릭합니다.
수신 거부 : 전화가 오면 A버튼을 누르고 있습니다.
전화 취소 :전화 거는 중 상대가 응답하지 않을 경우, 취소하려면A 버튼클릭합니다.

## 2. 표시등

전원 ON/OFF : 파란색 표시등이 3회깜박입니다.
연결 없이전원켜기 : 파란색 표시등이 2초마다 2회 깜박입니다
페어링모드 : 붉은색과파란색표시등이번갈아깜박입니다.
장치 연결 : 파란색 표시등이 2.5초마다 한 번 깜박입니다.
배터리 부족 경고 : 파란색 표시등은 깜박이며 현재 작동 상태를 나타내고, 붉은색 표시등은 계속 켜져 있습니다.
충전 중 : 파란색 표시등은 깜박이며 현재 작동 상태를 나타내고, 붉은색 표시등은 연결 후 계속 켜져 있습니다.
충전 완료 : 파란색 표시등은 여전히 깜박여 현재 작업 상태를 나타내고, 붉은색 표시등은 꺼집니다.



음향 효과 : 음향효과가켜져 있으면 녹색 표시등이 켜지고, 음향효과가꺼지면 녹색 표시등이 꺼집니다.

## 3.알람

다음상태에서알림소리가나옵니다 :
전원켜기/끄기, RESET, 배터리부족, 연결 없이전원켜기, Bluetooth 연결끊기, 페어링성공, 음향켜기/끄기, 볼륨올리기/내리기.

## 4. 제품 사용시 주의사항

★표준 5V 충전기를사용하여기기를충전하는것이좋습니다.
★과도하게높거나낮은온도의환경에서(45℃ 이상이나 0 ℃이하) 기기를 두지마세요.
★제품을분해하지마십시오. 또한기기를물에노출하거나무단으로수리하지마십시오.
★장시간사용하지않을경우배터리수명을유지하기위해주기적으로충전하시기 바랍니다.
★청력과오디오장비를보호하기위해적당한볼륨을설정하십시오.

## 5. 구성품

| | |
|---|---|
| BTR1 | 1 |
| USB 케이블 | 1 |
| 목걸이 끈 | 1 |
| 사용설명서 | 1 |
| 제품보증서 | 1 |

## 6. 더 자세한 것은

FiiO 공식 웹사이트 www.fiio.net을 방문하시면 제품에 관한 더 자세한 정보를 얻으실 수 있습니다.

описании устройства), чтобы переключится на следующий или предыдущий трек.
Звуковой эффект: дважды нажмите на кнопку «А», чтобы включить звуковой эффект.
Ответ на входящий вызов:Во время входящего вызова, коротко нажмите на многофункциональную кнопку (№5 в описании устройства), чтобы ответить на звонок.
Завершение разговора:Во время разговора, коротко нажмите на многофункциональную кнопку (№5 в описании устройства), чтобы завершить разговор.
Отклонение входящего вызова:Во время входящего вызова, нажмите и удерживайте многофункциональную кнопку (№5 в описании устройства), чтобы отклонить входящий вызов.
Отмена исходящего вызова:Во время набора номера, коротко нажмите на многофункциональную кнопку (№5 в описании устройства), чтобы завершить вызов.

## Описание индикации

Включение/выключение устройства:Индикатор состояния устройства (№6 в описании устройства) моргнет три раза.
Включение без подключения какого либо устройства: Индикатор состояния устройства (№6 в описании устройства) будет мигать дважды каждые две секунды.
Сопряжение:Индикатор состояния устройства (№6 в описании устройства) будет попеременно мигать красным и синим цветами.
Устройство подключено: индикатор мигает синим цветом каждые 2,5 секунды.
Предупреждение о низком уровне заряда АКБ: красный индикатор горит постоянно, а синий индикатор мигает, указывая на текущее рабочее состояние.
Зарядка: красный индикатор горит постоянно после подключения к зарядке, а синий индикатор мигает, указывая на текущее рабочее состояние.
Зарядка завершена: красный индикатор не горит, а синий индикатор мигает, указывая на текущее рабочее состояние.
Звуковой эффект:Светодиодный индикатор звукового эффекта (№4 в описании устройства) горит зеленым цветом – звуковой эффект включен. Светодиодный индикатор звукового эффекта (№ 4 в описании устройства) не горит – звуковой эффект выключен.

## Оповестительные звуки

Вы будете слышать оповестительные звуки при следующих состояниях устройства: включение/выключение, сброс, низкий уровень заряда АКБ, включение устройства без подключения, разрыв сопряжения Bluetooth, установленное сопряжение, включение/выключение звукового эффекта, увеличение/уменьшение громкости.

## Примечания и меры предосторожности

★Зарядку устройства рекомендуется производить с помощью адаптера 5В.
★Не помещайте устройство в условия чрезмерной высокой/низкой температуры (выше 45 ℃ или ниже 0 ℃).
★Не допускайте попадания внутрь устройства влаги.
★Если устройство долгое время не используется, пожалуйста, периодически его перезаряжайте.
★Пожалуйста, отрегулируйте громкость на подходящий для Вас уровень, прежде чем надевать наушники, чтобы избежать повреждения слуха.
Ознакомьтесь с важной информацией о безопасности перед использованием устройства. Следуйте предупреждениям и инструкциям о мерах предосторожности и правилах утилизации, приведенным ниже, чтобы избежать травм, а также повреждения устройства.

## БЕЗОПАСНОЕ ИСПОЛЬЗОВАНИЕ УСТРОЙСТВА

Запрещается трогать устройство влажными руками. Это может привести к поражению электрическим током.
Не используйте устройство на улице во время грозы. Это может привести к поражению электрическим током или сбоям в работе устройства.
Используйте только одобренные компанией Fiioаксессуары и компоненты. Несовместимые компоненты могут привести к серьезным травмам или повреждению устройства. Компания Fiio не несет ответственности за безопасность пользователей и не производит гарантийное обслуживание оборудования при использовании аксессуаров и компонентов, не одобренных компанией Fiio.
Никогда не помещайте устройство внутрь или на поверхность нагревательных приборов, например микроволновых печей, духовок или радиаторов. При перегреве устройство может повредиться и нанести вред пользователю.
Соблюдайте все местные правила утилизации использованных батарей, аккумуляторов и устройств.
Не сдавливайте и не прокалывайте устройство.
Избегайте сильного внешнего давления на устройство, так как это может привести к короткому замыканию и перегреву.
Берегите устройство от повреждений. Берегите устройство и батарею/аккумулятор от воздействия экстремальных температур. Перегрев или переохлаждение могут привести к повреждениям устройства. Кроме того, это оказывает негативное влияние на емкость и срок службы батареи/аккумулятора.
Не используйте поврежденные батареи или аккумуляторы.
Не храните устройство рядом с обогревателями, микроволновыми печами, нагревающимся кухонным оборудованием или в контейнерах с высоким давлением. Батарея/аккумулятор может дать течь. Устройство может перегреться и вызвать пожар.
Не используйте и не храните устройство в местах с высокой концентрацией пыли или аэрозольных веществ.
Пыль или посторонние вещества могут стать причиной неисправности устройства, а также привести к пожару или поражению электрическим током.
Избегайте контакта разъемов на корпусе устройства с проводящими материалами, такими как жидкости, пыль, металлическая пудра и карандашные грифели. Проводящие материалы могут вызвать короткое замыкание или коррозию разъемов, что в свою очередь может привести к взрыву или пожару. Не кусайте и не лижите устройство или батарею/аккумулятор. Это может привести к повреждению устройства, а также причинить вред здоровью.
Мелкие детали могут попасть в дыхательные пути детей или животных. Дети могут пользоваться устройством только под присмотром взрослых.
Запрещается использовать устройство рядом с электронными приборами. Большинство электронных приборов излучает радиочастотные сигналы. Устройство может создать помехи в их работе. Во избежание помех в работе соответствующих приборов не рекомендуется использовать устройство в больницах, самолетах или автомобилях.
Держите включенное устройство на расстоянии не менее 15 см от кардиостимулятора.
Если вы используете какие-либо медицинские приборы, обратитесь к их производителю, чтобы убедиться, что радиочастотные сигналы, излучаемые устройством, не влияют на эти приборы.
Не используйте устройство во время вождения, езды на велосипеде, при пересечении проезжей части и во время других действий, требующих Вашего внимания. Во время передвижения звук может отвлечь ваше внимание и привести к аварии и нежелательным последствиям.
Не храните и не перевозите горючие жидкости, газы или взрывчатые вещества вместе с устройством, его компонентами или аксессуарами.
При обнаружении дыма, жидкости, странных запахов или звуков, исходящих от устройства или батареи/аккумулятора, немедленно прекратите использование устройства и обратитесь в сервисный центр производителя. В противном случае может произойти возгорание.
Влажность и жидкость любого типа могут повредить компоненты устройства или его электронную схему. Не включайте намокшее устройство. Если устройство уже включено, выключите его. Попадание влаги в устройство влечет за собой прекращение действия гарантии производителя. Кладите устройство только на ровные поверхности. При падении устройство может повредиться.
Воздействие звука высокой громкости может привести к нарушениям слуха.
Каждый раз перед подключением наушников уменьшайте уровень громкости.
Кладите устройство только на ровные поверхности. При падении устройство может повредиться.
Несоблюдение предупреждений и инструкций по безопасности может привести к травмам или к повреждению оборудования.

## ТЕХНИЧЕСКИЕ ХАРАКТЕРИСТИКИ

Поддерживает Bluetooth 4.2, A2DP1.3,AVRCP 1.6,HFP1.6, HSP1.2 protocol,SBC,AAC,APTX.ЧипЦАП:AK4376. КГИ+Н:≤ 0.04%(1кГц).Сигнал/шум:≥ 95dB.Частотный диапазон:20Гц-20кГц.

## РЕКОМЕНДАЦИИ ПО УТИЛИЗАЦИИ

Устройство изготовлено из высококлассных компонентов и материалов, утилизация устройства должна происходить согласно правилам. Во избежание нанесения вреда окружающей среде и здоровью людей при неконтролируемой утилизации, а также для обеспечения возможности их переработки для повторного использования утилизируйте изделие и его электронные аксессуары отдельно от прочих отходов.

## СЕРВИС

При обнаружении неисправности устройства обратитесь в сервисный центр производителя. Актуальный список сервисных центров можно посмотреть на сайте http://fiio.net.ru/support/

## ИНФОРМАЦИЯ ОБ ОРГАНИЗАЦИЯХ

Изготовитель: FiiO Electronics TechnologyCo., Ltd. / ФииОЭлектроникcТехнолоджи Ко., Лтд. Адрес изготовителя: 2/F, F Building, HougangIndustrialZone,ShigangVillage,HuangshiWestRoad,BaiyunDistrict,Guangzhou, China / 2/Ф, Здание Ф, ХуганrИндастриал зон, ШиганrВилладж, Хуанши Вест роуд, Баюнь Дистрикт, Гуанчжоу, Китай. Страна изготовления: Китай. Импортер: ООО «Техпорт», адрес: 115172 г. Москва, ул. Народная, д.11, стр. 1, пом. LXXXVI ОФИС 1А. Контактная информация: oootechport@ya.ru. Уполномоченная организация: ООО «Транстрейд» 115093, Россия, г. Москва, ул. Люсиновская, д. 28/19, стр. 6, офис 5/9-а. Контактная информация: transtreyd@rambler.ru. Сертификат соответствия № RU C-CN.ПС22.В.01833 срок действия по 21.05.2022 включительно. Выдан органом по сертификации Общества с ограниченной ответственностью Научно-правовое объединение «Профессионал», Фактический адрес: Россия, 115193, город Москва, ул. Кожуховская 5-я, д.9, помещение VII, Телефон: (499) 649-7101. Соответствует требованиям ТР ТС 004/2011 «О безопасности низковольтного оборудования», ТР ТС 020/2011 «Электромагнитная совместимость технических средств». Гарантийный срок – 12 месяцев. Срок службы – 2 года. Использовать строго по назначению. Дата изготовления указана на упаковке.

EAC